SEZIONE B - B

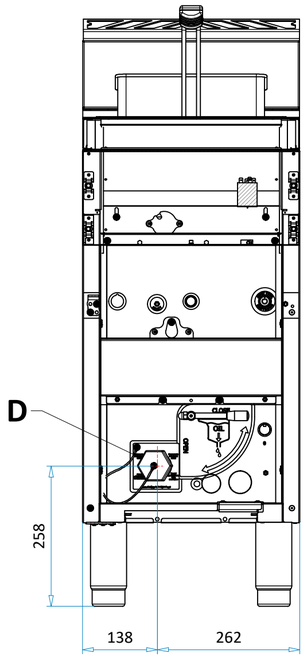

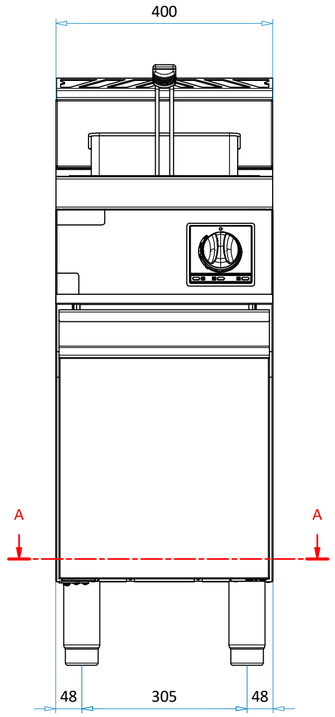

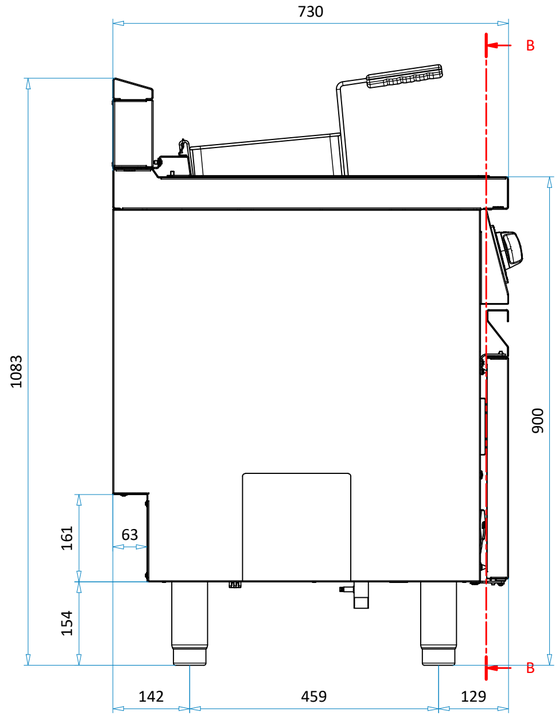

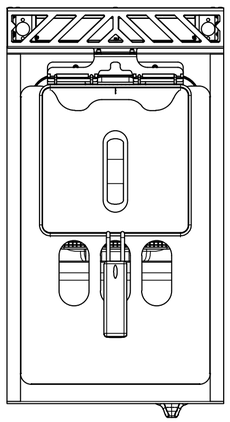

SEZIONE A - A

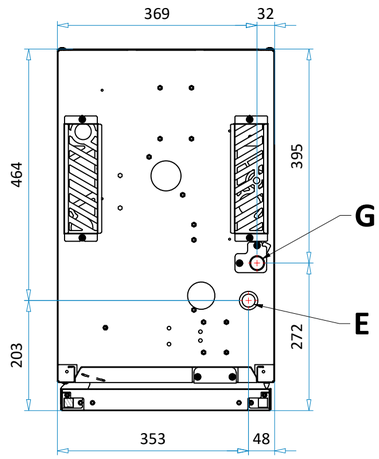

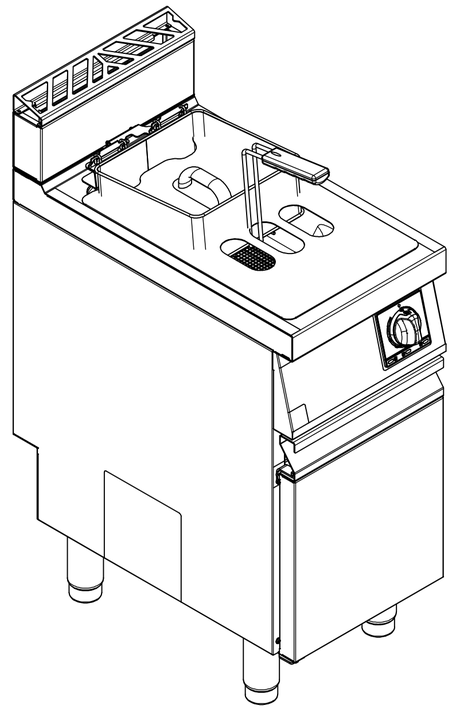

REV.	DESCRIZIONE	APPROVATO DA	DATA
00	Emesso	VLADUT.IACOMI	20/02/2025

PROGETTO DI:	GIAMMARUCO
DISEGNATO DA:	DANILO.GIAMMARUCO
MATERIALE	

OFFCAR® THE GREAT COOKING

FOGLIO	SCALA	TOLLERANZE GENERALI ISO 2768-1 mK	PESO IN KG
A2	1 : 8		85.91

CODICE	REV.	DESCRIZIONE
10472016	00	M7FRG15Y FRIGG. GAS 1VY 15L

ELENCO PARTI

N°	QTÀ	CODICE	REV.	DESCRIZIONE (ITA)	DESCRIPTION (EN)	BESCHREIBUNG (DE)	DESCRIPTION (FR)	DESCRIPCIÓN (ES)
1	2	819136	00	BOCCOLA PASSAGGIO CAVI LEGNB				
2	4	829541	00	MANIGLIETTE FE/ZN 9X34XM5 CRUS				
3	1	835906	00	CAVO X PIEZOEL.COLL. CM.80				
4	1	849262	00	CABLAGGIO PER PULSANTE ALZACESTI				
5	1	849271	00	CABLAGGIO TERMOSTATO SICUREZZA				
6	1	852053	00	VITE TE INOX M5X40 DIN933				
7	37	80300259	00	VITE TB TX25 FLANG.A2 INOX M5X12				
8	2	852591	00	VITE TPSCE INOX M5*16 DIN7991				
9	7	80300260	00	VITE AUTOFIL. DIN 7981/TX 4,8X13 ZNC				
10	1	853655	00	DADO INOX M5 AUTOBLOCCANTE				
11	2	853790	00	ROSETTA INOX M5 5X10 DIN 125				
12	1	855310	00	RIVETTO INOX MULTISTADIO 3,2X11				
13	3	80300258	00	INSERTO M5 ESAGONO ZINCATO				
14	1	989133	00	TUBO PIEGH.316L DN6X500				
15	1	20100042	06	ASS. PREAS. MANTELLO SUPERFRY 70				
16	1	20100087	03	ASS. ASS. PORTA 1/2 CON MANIGLIA MILO				
17	1	20100243	02	ASS. CAMERA COMBUSTIONE FRIG. S7				
18	1	20100610	11	ASS. PARATIA ANTER. M7FRG SCAR FRON				
19	1	20100178	03	ASS. PARATIA PARASPRUZZI + TAPPO				
20	1	20200059	00	SAL. ATTACCO PROLUNGA VALV. 1" 1/2				
21	1	60200425	01	FINITO CERNIERA SUP. PORTA MILO				
22	1	60200462	10	SCHIENA RINFORZATA 400 MILO				
23	1	60200672	05	ANGOL. CHIUSURA POST. FOR. 400 MILO				
24	1	60200677	04	PROT FONDO VASCA FRIG MILO GAS				
25	1	80300053	00	DADO M8 CIECO CON CALOTTA DIN 1587				
26	1	80300057	00	MANIGLIA ELESA RIF. 21602				
27	2	80300064	00	ANTIVIB. RIF. DVA.6-10-10-M5-12-40 ELESA				
28	1	80300162	01	RETINA X FRIG MILO 14LT				
29	1	20100270	03	ASS. VALV. SIT 820 FRIG. + DISTR S7				
30	1	20100271	02	ASS. CERNIERA PORTA + STAFFA + VIT.				
31	1	80300123	00	GHIERA FRIGGI. MILO ELE 0/200°				
32	1	80300100	01	MANOPOLA MILO D.6 ELE				
33	1	20100240	03	ASS. PROL. CAM. X ALZAT. 400 - MILO				
34	1	20400044	03	VERN. PROLUNGA CAMINO PER ALZ. 400				
35	1	20300003	00	IMBALLO 400 MILO				
36	1	20200060	02	SAL. ASTA PROLUNGA CON BUSSOLA				
37	1	60201264	00	PLACCA RINFORZO DRITTA FRIG. GAS				
38	1	20400064	05	SAL. SUPPORTO CESTI MANUALE MILO				
39	1	830155	00	TAPPO FEMMINA ZINC. 1/2" 300Z 1/2				
40	1	80300052	03	PERNO MANIGLIA SCARICO FRIG. MILO				
41	1	20100138	00	ASS. CRUSCOTTO CPE-FRIG-FRYTOP 400				
42	1	60201515	02	RINFORZO SCANSO BASAMENTO				
43	2	853659	00	DADO INOX M5 FINTA RONDDL. DIN				
44	2	849263	00	CAVO SICUREZZA CRUSCOTTO				
45	1	20100540	02	ASS. SCATOLA ELETTRICA MXFRG + COIB				
46	1	20100605	00	ASS. PREAS. VASCA M7FRE15 SCAR FRON				
47	1	835891	00	CAVO X ACCENS.A PILA 800MM 0028661				
48	1	989078	00	MOLLA FERMABULBO BRUC.FRIG ACQ8306				
49	1	20100590	01	ASS. COPERCHIO ASOLE FRIGG. MILO S7				
50	1	60201551	00	CONTENIMENTO ANTIOLIO FRIG GAS MILO				
51	1	80300638	00	TUBO 1' 1/2 SCAR FRIGG 70 MILO				
52	1	80300640	00	TUBO 1' 1/2 CURVO SCARICO FRIG MILO				
53	1	403111	00	BRUCIAT.PIL.3 VIE COMP.RACC.CUOCIP.				
54	1	835915	00	ELETTRODO ACCENS. PIEZO 031.0014.00				
55	1	80300138	00	LOGO OFFCAR 36X36 METAL THIN LABEL				
56	1	20300024	00	KIT GIUNZIONE MACCHINE				
57	1	80300668	00	TUBO GAS D.6 MXFRG - MILO				
58	1	863113	01	CESTO FRIGG. CF15-17 280X280X120H				
59	2	80300005	01	PERNO INOX D.5X15 CERNIERA POR				

PROGETTO DI:	GIAMMARUCO
DISEGNATO DA:	DANILO.GIAMMARUCO
MATERIALE	

OFFCAR® THE GREAT COOKING

FOGLIO	SCALA	TOLLERANZE GENERALI ISO 2768-1 mK	PESO IN KG
A2	1 : 8		85.91

CODICE	REV.	DESCRIZIONE
10472016	00	M7FRG15Y FRIGG. GAS 1VY 15L

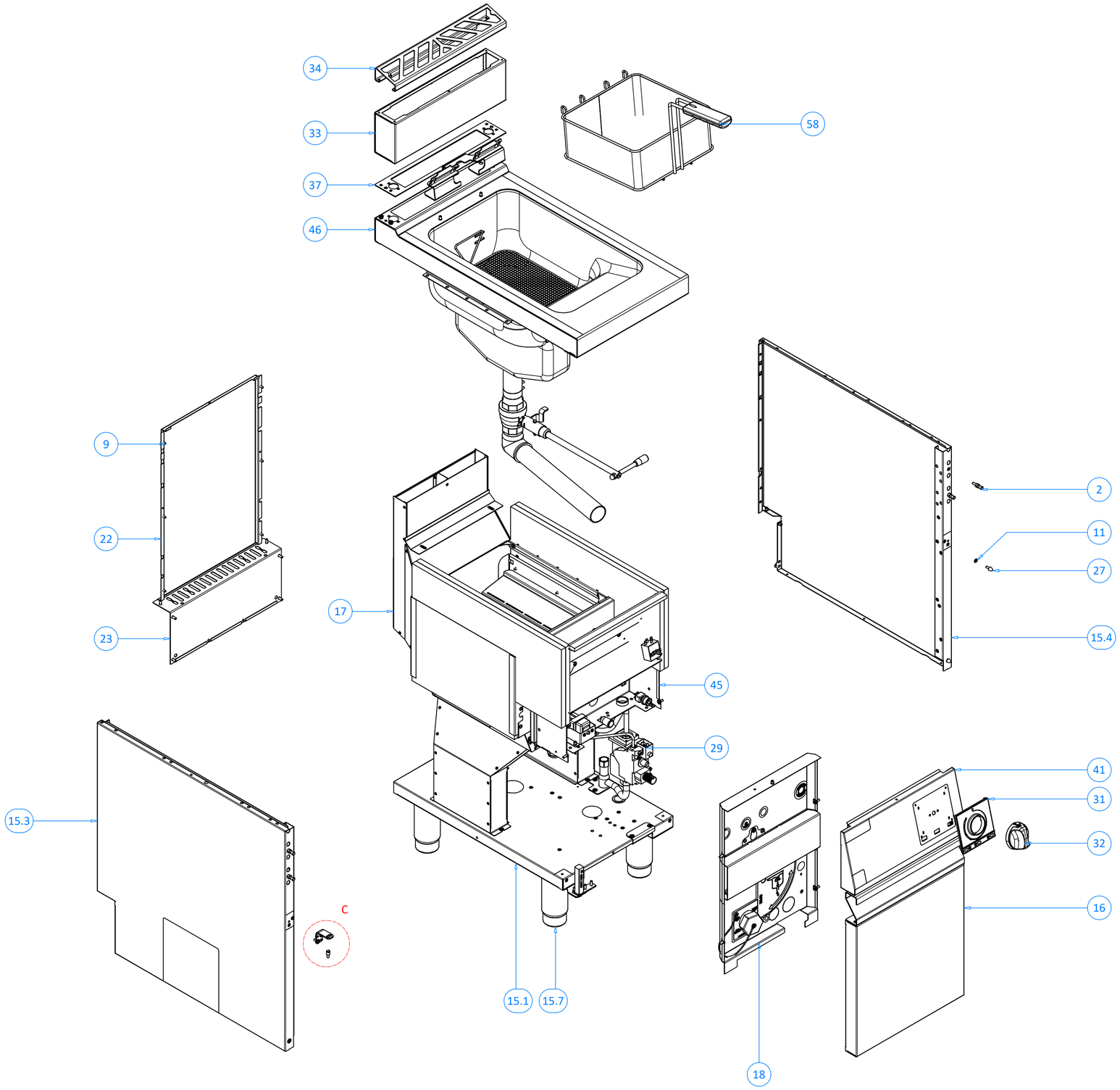

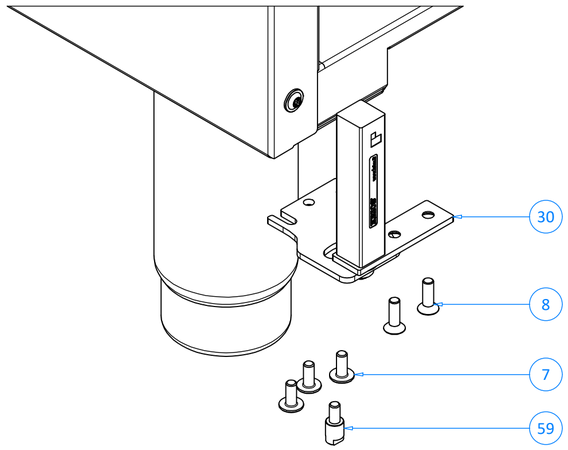

PARTICOLARE C

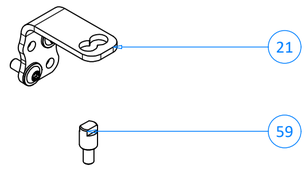

PROGETTO DI:	GIAMMARUCO
DISEGNATO DA:	DANILO.GIAMMARUCO
MATERIALE	

OFFCAR® THE GREAT COOKING	FOGLIO	SCALA		TOLLERANZE GENERALI ISO 2768-1 mK	PESO IN KG
	A2	1 : 8			85.91

CODICE	REV.	DESCRIZIONE
10472016	00	M7FRG15Y FRIGG. GAS 1VY 15L

ELENCO PARTI

N°	QTÀ	CODICE	REV.	DESCRIZIONE (ITA)	DESCRIPTION (EN)	BESCHREIBUNG (DE)	DESCRIPTION (FR)	DESCRIPCIÓN (ES)
2	4	829541	00	MANIGLIETTE FE/ZN 9X34XM5 CRUS				
7	37	80300259	00	VITE TB TX25 FLANG.A2 INOX M5X12				
8	2	852591	00	VITE TPSCE INOX M5*16 DIN7991				
9	7	80300260	00	VITE AUTOFIL. DIN 7981/TX 4,8X13 ZNC				
11	2	853790	00	ROSETTA INOX M5 5X10 DIN 125				
15.1	1	60200393	10	BASAMENTO FRIG. S.70 - 400 10/10				
15.3	1	60200050	15	FIANCO SX SERIE 70 - MILO				
15.4	1	60200049	15	FIANCO DX SERIE 70 - MILO				
15.7	4	80300255	00	PIEDE 2" INOX 150 - 210				
16	1	20100087	03	ASS. ASS. PORTA 1/2 CON MANIGLIA MILO				
17	1	20100243	02	ASS. CAMERA COMBUSTIONE FRIG. S7				
18	1	20100610	11	ASS. PARATIA ANTER. M7FRG SCAR FRON				
21	1	60200425	01	FINITO CERNIERA SUP. PORTA MILO				
22	1	60200462	10	SCHIENA RINFORZATA 400 MILO				
23	1	60200672	05	ANGOL. CHIUSURA POST. FOR. 400 MILO				
27	2	80300064	00	ANTIVIB. RIF. DVA.6-10-10-M5-12-40 ELESA				
29	1	20100270	03	ASS. VALV. SIT 820 FRIG. + DISTR S7				
30	1	20100271	02	ASS. CERNIERA PORTA + STAFFA + VIT.				
31	1	80300123	00	GHIERA FRIGGI. MILO ELE 0/200°				
32	1	80300100	01	MANOPOLA MILO D.6 ELE				
33	1	20100240	03	ASS. PROL. CAM. X ALZAT. 400 - MILO				
34	1	20400044	03	VERN. PROLUNGA CAMINO PER ALZ. 400				
37	1	60201264	00	PLACCA RINFORZO DRITTA FRIG. GAS				
41	1	20100138	00	ASS. CRUSCOTTO CPE-FRIG-FRYTOP 400				
45	1	20100540	02	ASS. SCATOLA ELETTRICA MXFRG + COIB				
46	1	20100605	00	ASS. PREAS. VASCA M7FRE15 SCAR FRON				
58	1	863113	01	CESTO FRIGG. CF15-17 280X280X120H				
59	2	80300005	01	PERNO INOX D.5X15 CERNIERA POR				

PROGETTO DI:	GIAMMARUCO				
DISEGNATO DA:	DANILO.GIAMMARUCO				
MATERIALE					
OFFCAR® THE GREAT COOKING	FOGLIO	SCALA		TOLLERANZE GENERALI ISO 2768-1 mK	PESO IN KG
	A2	1 : 8			85.91
CODICE	REV.	DESCRIZIONE			
10472016	00	M7FRG15Y FRIGG. GAS 1VY 15L			

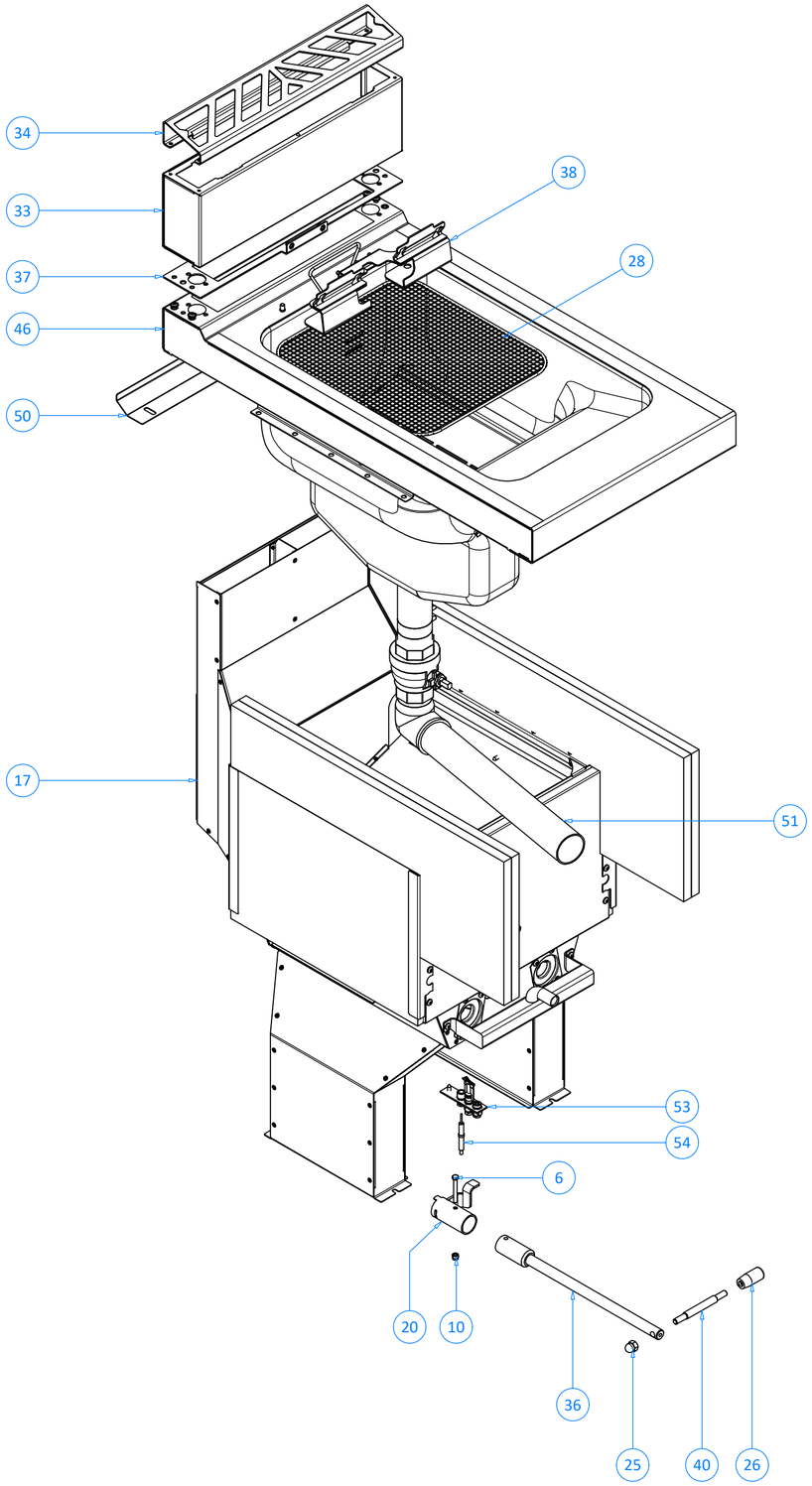

PROGETTO DI:	GIAMMARUCO					
DISEGNATO DA:	DANILO.GIAMMARUCO					
MATERIALE						
OFFCAR® THE GREAT COOKING	FOGLIO	SCALA		TOLLERANZE GENERALI ISO 2768-1 mK	PESO IN KG	
	A2	1 : 6			85.91	
CODICE	REV.	DESCRIZIONE				
10472016	00	M7FRG15Y FRIGG. GAS 1VY 15L				

ELENCO PARTI

N°	QTÀ	CODICE	REV.	DESCRIZIONE (ITA)	DESCRIPTION (EN)	BESCHREIBUNG (DE)	DESCRIPTION (FR)	DESCRIPCIÓN (ES)
6	1	852053	00	VITE TE INOX M5X40 DIN933				
10	1	853655	00	DADO INOX M5 AUTOBLOCCANTE				
17	1	20100243	02	ASS. CAMERA COMBUSTIONE FRIG. S7				
20	1	20200059	00	SAL. ATTACCO PROLUNGA VALV. 1" 1/2				
25	1	80300053	00	DADO M8 CIECO CON CALOTTA DIN 1587				
26	1	80300057	00	MANIGLIA ELESA RIF. 21602				
28	1	80300162	01	RETINA X FRIG MILO 14LT				
33	1	20100240	03	ASS. PROL. CAM. X ALZAT. 400 - MILO				
34	1	20400044	03	VERN. PROLUNGA CAMINO PER ALZ. 400				
36	1	20200060	02	SAL. ASTA PROLUNGA CON BUSSOLA				
37	1	60201264	00	PLACCA RINFORZO DRITTA FRIG. GAS				
38	1	20400064	05	SAL. SUPPORTO CESTI MANUALE MILO				
40	1	80300052	03	PERNO MANIGLIA SCARICO FRIG. MILO				
46	1	20100605	00	ASS. PREAS. VASCA M7FRE15 SCAR FRON				
50	1	60201551	00	CONTENIMENTO ANTIOLIO FRIG GAS MILO				
51	1	80300638	00	TUBO 1' 1/2 SCAR FRIGG 70 MILO				
53	1	403111	00	BRUCIAT.PIL.3 VIE COMP.RACC.CUOCIP.				
54	1	835915	00	ELETTRODO ACCENS. PIEZO 031.0014.00				

PROGETTO DI:	GIAMMARUCO				
DISEGNATO DA:	DANILO.GIAMMARUCO				
MATERIALE					
OFFCAR® THE GREAT COOKING	FOGLIO	SCALA		TOLLERANZE GENERALI ISO 2768-1 mK	PESO IN KG
	A2	1 : 8			85.91
CODICE	REV.	DESCRIZIONE			
10472016	00	M7FRG15Y FRIGG. GAS 1VY 15L			

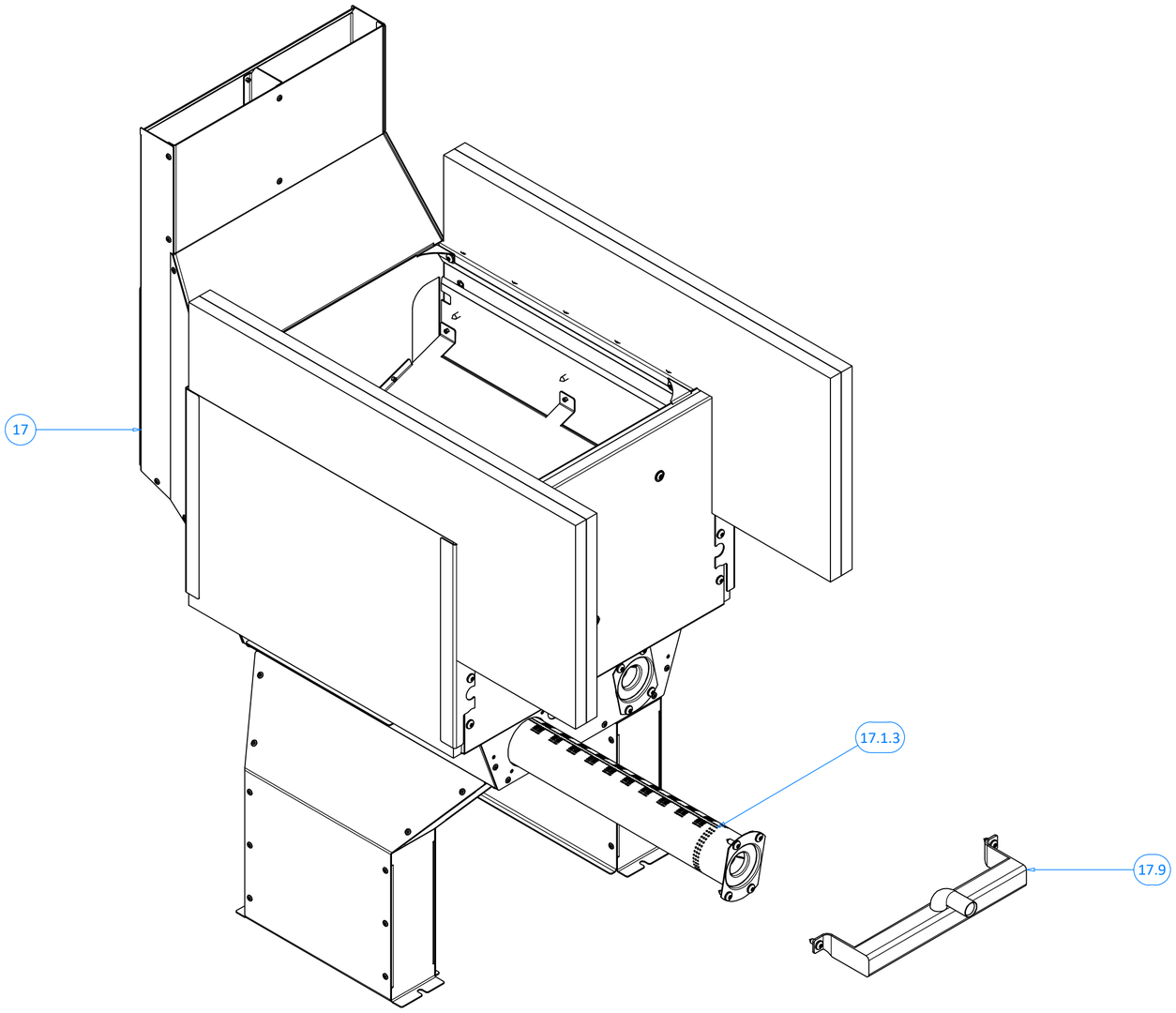

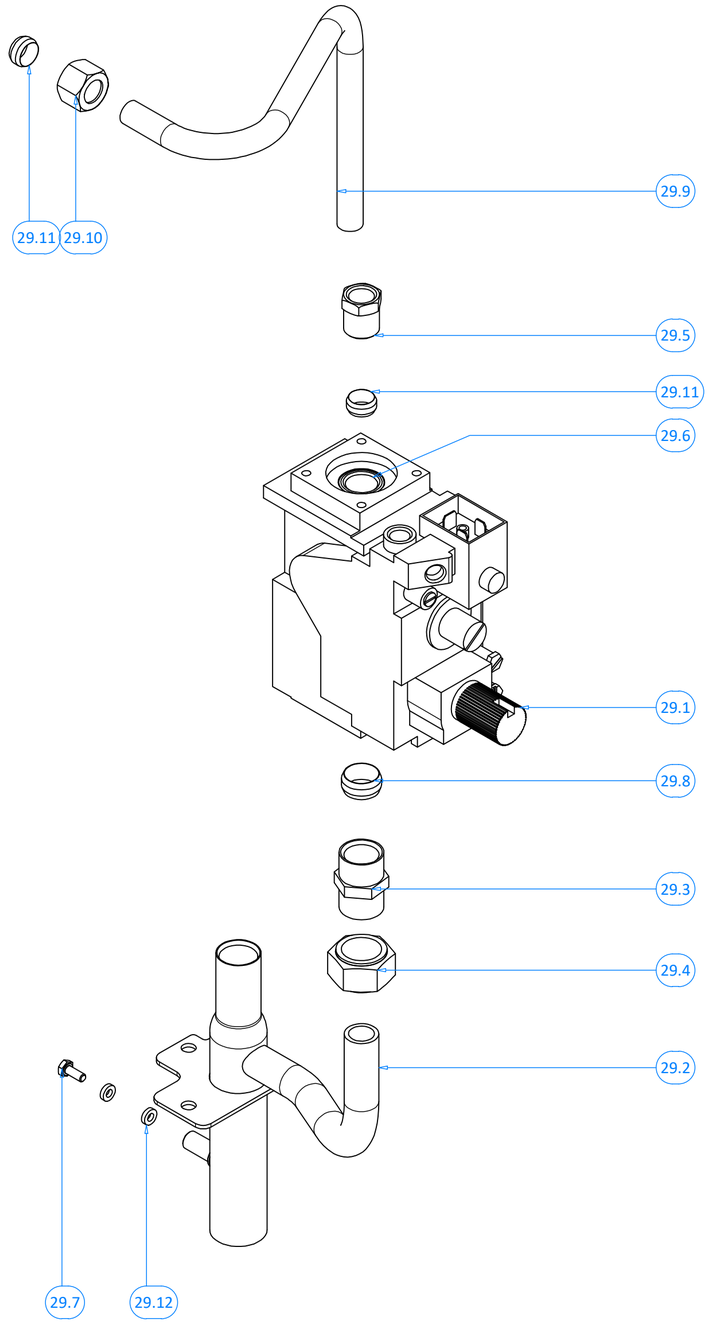

PROGETTO DI:	GIAMMARUCO
DISEGNATO DA:	DANILO.GIAMMARUCO
MATERIALE	

OFFCAR® THE GREAT COOKING	FOGLIO	SCALA		TOLLERANZE GENERALI ISO 2768-1 mK	PESO IN KG
	A2	1 : 4			85.91

CODICE	REV.	DESCRIZIONE
10472016	00	M7FRG15Y FRIGG. GAS 1VY 15L

ELENCO PARTI

N°	QTÀ	CODICE	REV.	DESCRIZIONE (ITA)	DESCRIPTION (EN)	BESCHREIBUNG (DE)	DESCRIPTION (FR)	DESCRIPCIÓN (ES)
17	1	20100243	02	ASS. CAMERA COMBUSTIONE FRIG. S7				
17.1.3	2	80300137	01	BRUC. 7KW RIF. 103.3549.00				
17.9	1	80300156	00	RAMPA FRIG MILO				
29.1	1	20100451	00	ASS. VALV. SIT 820 + ESCLUS. REG.				
29.2	1	80300169	07	DISTRIBUTORE GAS FRG-CPG MILO				
29.3	1	862803	01	NIPLES OTTONE MM1/2X1/2 ACQ7514				
29.4	1	862831	02	DADO OTT.1/2 X BICONO DA 16 ACQ7703				
29.5	1	835769	00	RACCORDO 3/8 OTT.BIC. DA 12 0958025				
29.6	1	835785	00	RIDUZ.1/2-3/8 VALV. MINISIT 0974074				
29.7	1	852491	00	VITE TE INOX FINTA ROND. M4X10				
29.8	1	862837	00	BICONO OTT. DA 16 ACQ7001				
29.9	1	80300158	03	TUBO GAS D.12 FRIG MILO				
29.10	1	829451	00	DADO SEMICIECO FE/ZN 19X14X3/8 F.12				
29.11	2	835761	00	BICONO DA 12 VALV. MINISIT 0957007				
29.12	2	853994	00	RONDELLA RAME 4X8X2				

PROGETTO DI:	GIAMMARUCO				
DISEGNATO DA:	DANILO.GIAMMARUCO				
MATERIALE					
OFFCAR® THE GREAT COOKING	FOGLIO	SCALA		TOLLERANZE GENERALI ISO 2768-1 mK	PESO IN KG
	A2	1 : 8			85.91
CODICE	REV.	DESCRIZIONE			
10472016	00	M7FRG15Y FRIGG. GAS 1VY 15L			

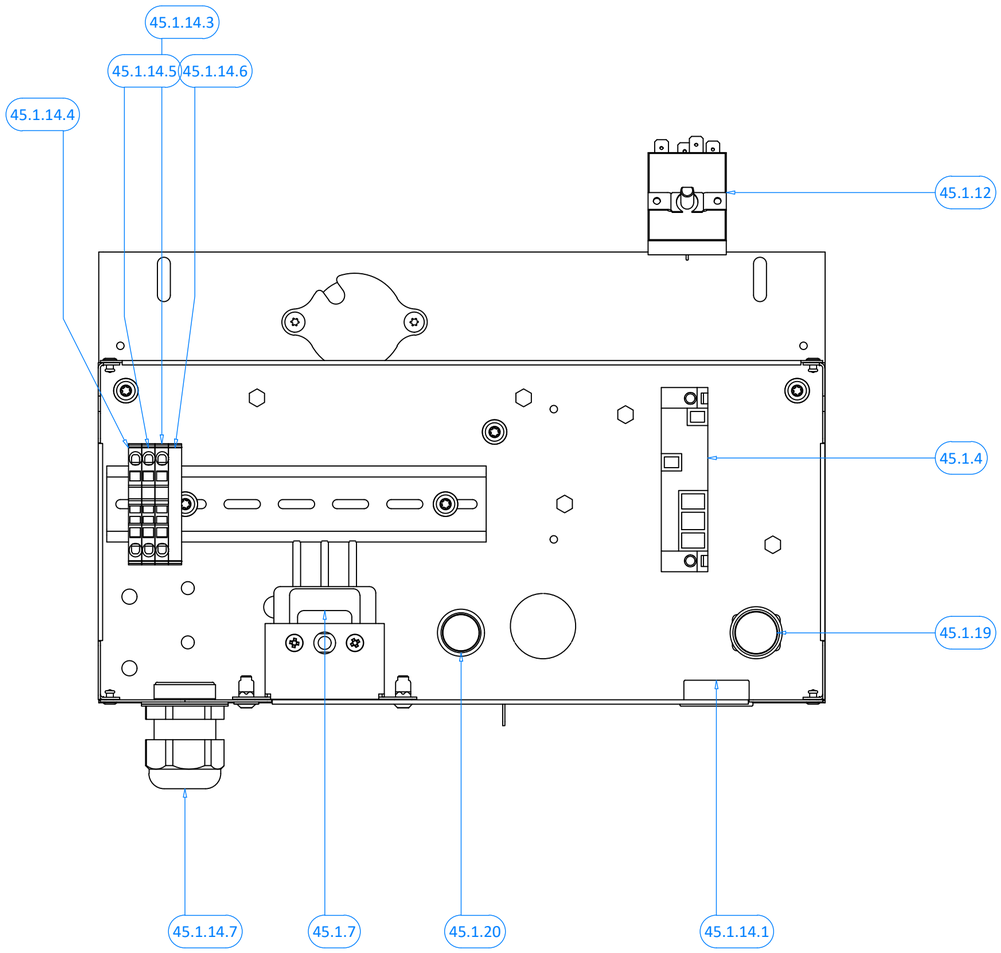

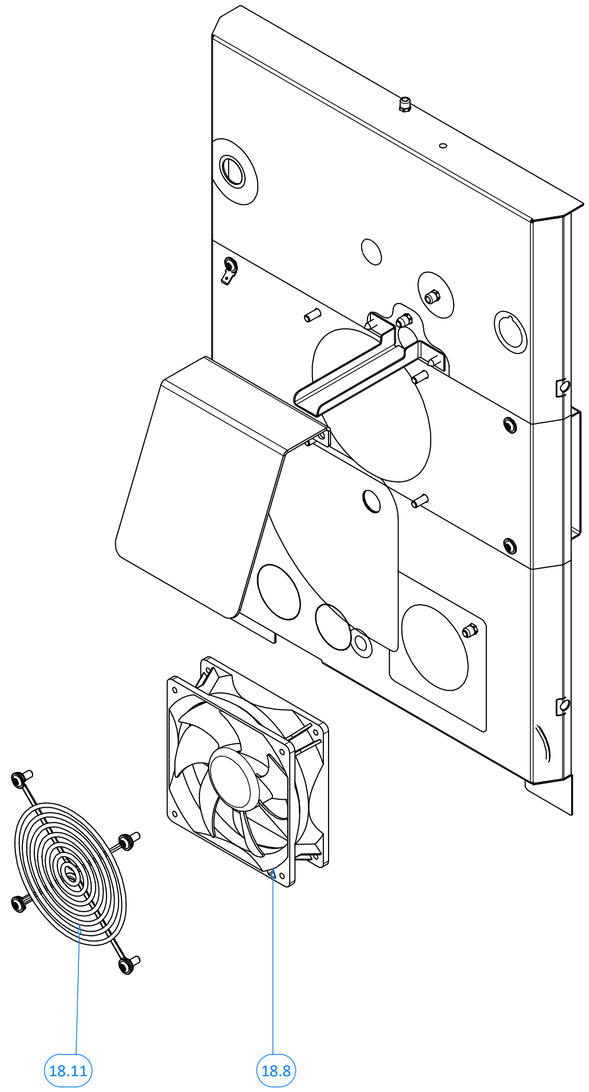

PROGETTO DI:	GIAMMARUCO				
DISEGNATO DA:	DANILO.GIAMMARUCO				
MATERIALE					
OFFCAR® THE GREAT COOKING	FOGLIO A2	SCALA 1 : 2		TOLLERANZE GENERALI ISO 2768-1 mK	PESO IN KG 85.91
CODICE	REV.	DESCRIZIONE			
10472016	00	M7FRG15Y FRIGG. GAS 1VY 15L			

ELENCO PARTI

N°	QTÀ	CODICE	REV.	DESCRIZIONE (ITA)	DESCRIPTION (EN)	BESCHREIBUNG (DE)	DESCRIPTION (FR)	DESCRIPCIÓN (ES)
18.8	1	80300145	00	VENTOLA 120X120 220V M5 - IP55				
18.11	1	80300344	00	GRIGLIA PROT. 120X120 ERT450965500				
45.1.4	1	862291	00	TRASFORMATORE 1 USCITA 220V ACQ6303				
45.1.7	1	862124	00	TERMOSTATO SICUREZZA 3F 232° F				
45.1.1	1	80300211	00	MLV SEG.LUM.LED VERDE 400V				
45.1.9	1	80300212	00	MLV SEG.LUM. LED ARANCIO 400V				
45.1.12	1	80300670	00	TERMOSTATO 100/185 RIF TZL185M-C1				
45.1.14.1	1	819136	00	BOCCOLA PASSAGGIO CAVI LEGNB				
45.1.14.3	1	80300509	00	MORSETTO FASE PHOENIX CONTACT 32A				
45.1.14.4	1	80300510	00	MORSETTO TERRA PHOENIX CONTACT 32A				
45.1.14.5	1	80300511	00	MORSETTO NEUTRO PHOENIX CONTACT 32A				
45.1.14.6	1	80300513	00	BLOCCHETTO TERM. PHOENIX CONTACT				
45.1.14.7	1	849505	00	PRESSACAVO+DADO CEMBRE PG 13,5				
45.1.14.8	1	849001	00	CAVO ALIMENT. 3X1,5X3,5MT H07RN-F				
45.1.14.9	1	80300388	00	CABLAGGIO COMPLETO FRG - SERIE M				
45.1.15	1	849534	00	CONNETT. BOBINA V.PULITA				
45.1.13	1	80300226	00	CAVO ALIM. VENTOLA 300V RIF 2364898				
45.1.16	1	835891	00	CAVO X ACCENS.A PILA 800MM 0028661				
45.1.17	1	20400104	00	ASS. TERMOCOP. INTER CM.60 CON CAVO				
45.1.18	2	853515	00	DADO FE/ZN M4 CON FINTA RONDELLA				
45.1.19	1	80300524	00	INTERRUTTORE SIMBOLO ACCEN. BIPOL				
45.1.20	1	80300525	00	PULSANTE MOMENTANEO UNIPOLARE				

PROGETTO DI:	GIAMMARUCO			
DISEGNATO DA:	DANILO.GIAMMARUCO			
MATERIALE				
OFFCAR® THE GREAT COOKING	FOGLIO: A2	SCALA: 1 : 8	TOLLERANZE GENERALI ISO 2768-1 mK	PESO IN KG: 85.91
CODICE: 10472016	REV.: 00	DESCRIZIONE: M7FRG15Y FRIGG. GAS 1VY 15L		